Автоматические фильтры серии AF-200E

Высокоэффективный сканерный самоочищающийся автоматический напорный фильтр низкой производительности

СТАНДАРТНОЕ ИСПОЛНЕНИЕ

входной и выходной трубопроводы под углом 90°
материал корпуса фильтра - углеродистая сталь
антикоррозионная защита - электростатическое покрытие порошковой полиэфирной или эпоксидной смолой с толщиной слоя 150-200мкм с последующей термообработкой
сетка из нержавеющей стали со степенью фильтрации 50-1000 микрон
минимальное рабочее давление 1,5 бар
максимальное рабочее давление 10 бар
потеря давления 0,1 бар
максимальная температура воды 65°C
напряжение в системе электропитания 380 V, 3 фазы
подключение - фланец, внутренняя резьба (до 4"-100мм)

СПЕЦИАЛЬНОЕ ИСПОЛНЕНИЕ

рабочее давление до 16 бар
максимальная температура воды до 95°C
специальные антифризовые системы управления для холодного климата
диапазон напряжения: 110 V, 220 V, 380 V, 3 фазы, 1 фаза, 24 V и солнечная энергия
конструкции из нержавеющей стали 304 или 316
контроллеры: электронные, таймеры, с пневматическим приводом, компьютеризированные, а также сделанные по заказу покупателя

Конструкция обеспечивает при небольших габаритах предельно удобное обслуживание с возможностью полной разборки без отключения от трубопроводов.

Стандартный вариант поставки предусматривает как фланцевое, так и резьбовое соединение с трубопроводами.
Младшие модели фильтра с диаметром подключения 2-4" (50-100мм) выпускаются в двух вариантах - с обычной сеткой и сеткой увеличенной площади (индекс "S" в наименовании). Фильтры с увеличенной площадью сетки обеспечивают повышенную производительность при тонких сетках.

Применение:

Сельское хозяйство:

Очистка воды для капельного полива
Очистка воды для птицефабрик

Очистка небольших объемов воды оборотных циклов металлургических, химических предприятий и предприятий энергетики.

Очистка воды оборотных циклов до и после градиренями.
Очистка воды оборотных циклов перед теплообменниками.
Очистка воды оборотных циклов перед котлами и парогенераторами.

Ирригация.
Целлюлозо-бумажная промышленность.
Предварительная очистка воды предназначенной для коммунальных нужд. Первый этап подготовки питьевой воды из открытых источников и скважин.
Защита насосов и другого оборудования.
Предварительная очистка воды в пищевой и фармацевтической промышленности.

Поставляется также полный аналог этого фильтра, но с гидравлическим приводом - СЕРИЯ AF-200

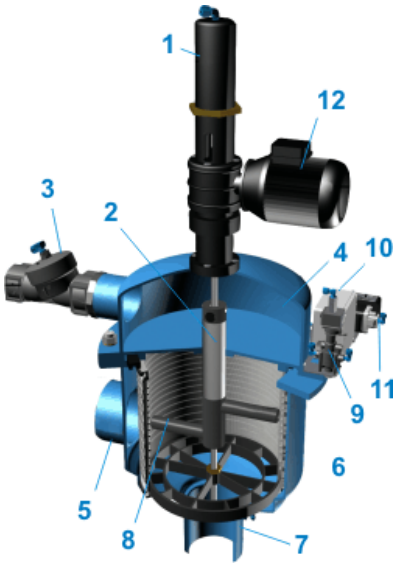

1 гидравлический поршень
2 грязеуловитель
3 гидравлический промывной клапан
4 промывная полость
5 слив
6 сетка с мелкими отверстиями
7 водозаборник
8 всасывающее сопло
9 электромагнитный клапан
10 электрическая соединительная коробка
11 индикатор перепадов давления
12 электродвигатель

Технические характеристики

Модель	Присоединение (дюйм/мм)	Площадь сетки (см2)	Размер сетки Ø/длина (мм)	Расход для промывки (м3/ч)
AF-202E	2/50	1100	225/157	6
AF-202ES	2/50	1630	225/227	6
AF-203E	3/75	1100	225/157	6
AF-203ES	3/75	1630	225/227	6
AF-204E	4/100	1630	225/227	6
AF-204ES	4/100	3100	225/487	20
AF-206E	6/150	4500	225/685	20
AF-208E	8/200	5780	280/748	20

Алматы (7273)495-231
Ангарск (3955)60-70-56
Архангельск (8182)63-90-72
Астрахань (8512)99-46-04
Барнаул (3852)73-04-60
Белгород (4722)40-23-64
Благовещенск (4162)22-76-07
Брянск (4832)59-03-52
Владивосток (423)249-28-31
Владикавказ (8672)28-90-48
Владимир (4922)49-43-18
Волгоград (844)278-03-48
Вологда (8172)26-41-59
Воронеж (473)204-51-73
Екатеринбург (343)384-55-89
Иваново (4932)77-34-06
Ижевск (3412)26-03-58
Иркутск (395)279-98-46
Казань (843)206-01-48
Калининград (4012)72-03-81
Калуга (4842)92-23-67
Кемерово (3842)65-04-62
Киров (8332)68-02-04
Коломна (4966)23-41-49
Кострома (4942)77-07-48
Краснодар (861)203-40-90
Красноярск (391)204-63-61
Курск (4712)77-13-04
Курган (3522)50-90-47
Липецк (4742)52-20-81
Россия +7(495)268-04-70
Магнитогорск (3519)55-03-13
Москва (495)268-04-70
Мурманск (8152)59-64-93
Набережные Челны (8552)20-53-41
Нижний Новгород (831)429-08-12
Новокузнецк (3843)20-46-81
Ноябрьск (3496)41-32-12
Новосибирск (383)227-86-73
Омск (3812)21-46-40
Орел (4862)44-53-42
Оренбург (3532)37-68-04
Пенза (8412)22-31-16
Петрозаводск (8142)55-98-37
Псков (8112)59-10-37
Пермь (342)205-81-47
Казахстан +7(7172)727-132
Ростов-на-Дону (863)308-18-15
Рязань (4912)46-61-64
Самара (846)206-03-16
Санкт-Петербург (812)309-46-40
Саратов (845)249-38-78
Севастополь (8692)22-31-93
Саранск (8342)22-96-24
Симферополь (3652)67-13-56
Смоленск (4812)29-41-54
Сочи (862)225-72-31
Ставрополь (8652)20-65-13
Сургут (3462)77-98-35
Сыктывкар (8212)25-95-17
Тамбов (4752)50-40-97
Тверь (4822)63-31-35
Киргизия +996(312)96-26-47
Тольятти (8482)63-91-07
Томск (3822)98-41-53
Тула (4872)33-79-87
Тюмень (3452)66-21-18
Ульяновск (8422)24-23-59
Улан-Удэ (3012)59-97-51
Уфа (347)229-48-12
Хабаровск (4212)92-98-04
Чебоксары (8352)28-53-07
Челябинск (351)202-03-61
Череповец (8202)49-02-64
Чита (3022)38-34-83
Якутск (4112)23-90-97
Ярославль (4852)69-52-93

https://yamit.nt-rt.ru/ || yti@nt-rt.ru

Природа загрязнений:	Ил, глина			Кол-во загрязнений (мг/л):	30	
Модель	**Рейтинг фильтрации (мкм)**					
	50	**80**	**100**	**120**	**200**	**400...**
AF-202E	18	23	27	30	30	30
AF-202ES	20	24	27	30	30	30
AF-203E	18	23	34	40	40	40
AF-203ES	20	24	39	50	50	50
AF-204E	20	24	46	80	80	80
AF-204ES	41	66	74	90	90	90
AF-206E	77	100	107	130	130	130
AF-208E	96	136	164	200	200	200

ВАРИАНТЫ УСТАНОВКИ ФИЛЬТРОВ СЕМЕЙСТВА F-200E

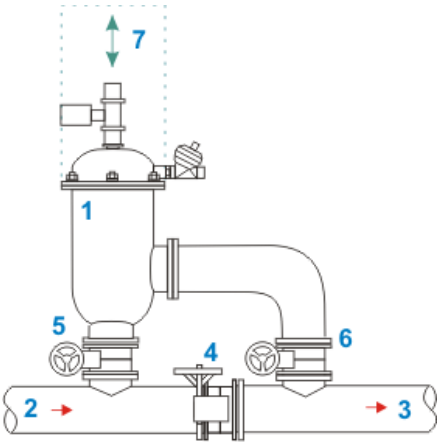

Фильтр
Подача грязной жидкости
Отбор очищенной жидкости
Задвижка байпасс
Задвижка на подаче воды
Задвижка на отборе воды
Технологическая зона для разборки

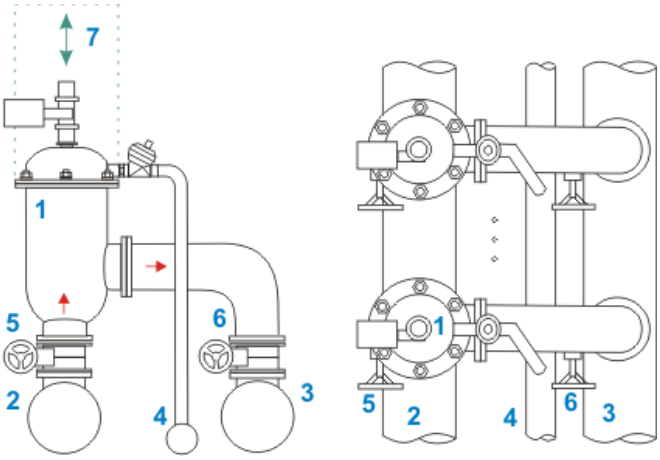

Фильтр
Подача грязной жидкости
Отбор очищенной жидкости
Шламопровод
Задвижка на подаче воды
Задвижка на отборе воды
Технологическая зона для разборки

ВЕСОГАБАРИТНЫЕ ХАРАКТЕРИСТИКИ ФИЛЬТРОВ СЕМЕЙСТВА AF-200E

Модель	Вес в упаковке (кг)	Вес рабочий (с водой) (кг)	Габариты в упаковке (м)
AF-202E	63	58	1.22x0.68x0.68
AF-202ES	67	65	1.22x0.68x0.68
AF-203E	65	60	1.22x0.68x0.68
AF-203ES	69	67	1.22x0.68x0.68
AF-204E	73	70	1.22x0.68x0.68
AF-204ES	90	112	1.41x0.68x0.68
AF-206E	140	140	1.80x0.79x0.79
AF-208E	190	221	1.80x0.88x0.78

Алматы (7273)495-231
Ангарск (3955)60-70-56
Архангельск (8182)63-90-72
Астрахань (8512)99-46-04
Барнаул (3852)73-04-60
Белгород (4722)40-23-64
Благовещенск (4162)22-76-07
Брянск (4832)59-03-52
Владивосток (423)249-28-31
Владикавказ (8672)28-90-48
Владимир (4922)49-43-18
Волгоград (844)278-03-48
Вологда (8172)26-41-59
Воронеж (473)204-51-73
Екатеринбург (343)384-55-89
Иваново (4932)77-34-06
Ижевск (3412)26-03-58
Иркутск (395)279-98-46
Казань (843)206-01-48
Калининград (4012)72-03-81
Калуга (4842)92-23-67
Кемерово (3842)65-04-62
Киров (8332)68-02-04
Коломна (4966)23-41-49
Кострома (4942)77-07-48
Краснодар (861)203-40-90
Красноярск (391)204-63-61
Курск (4712)77-13-04
Курган (3522)50-90-47
Липецк (4742)52-20-81
Магнитогорск (3519)55-03-13
Москва (495)268-04-70
Мурманск (8152)59-64-93
Набережные Челны (8552)20-53-41
Нижний Новгород (831)429-08-12
Новокузнецк (3843)20-46-81
Ноябрьск (3496)41-32-12
Новосибирск (383)227-86-73
Омск (3812)21-46-40
Орел (4862)44-53-42
Оренбург (3532)37-68-04
Пенза (8412)22-31-16
Петрозаводск (8142)55-98-37
Псков (8112)59-10-37
Пермь (342)205-81-47
Ростов-на-Дону (863)308-18-15
Рязань (4912)46-61-64
Самара (846)206-03-16
Санкт-Петербург (812)309-46-40
Саратов (845)249-38-78
Севастополь (8692)22-31-93
Саранск (8342)22-96-24
Симферополь (3652)67-13-56
Смоленск (4812)29-41-54
Сочи (862)225-72-31
Ставрополь (8652)20-65-13
Сургут (3462)77-98-35
Сыктывкар (8212)25-95-17
Тамбов (4752)50-40-97
Тверь (4822)63-31-35
Тольятти (8482)63-91-07
Томск (3822)98-41-53
Тула (4872)33-79-87
Тюмень (3452)66-21-18
Ульяновск (8422)24-23-59
Улан-Удэ (3012)59-97-51
Уфа (347)229-48-12
Хабаровск (4212)92-98-04
Чебоксары (8352)28-53-07
Челябинск (351)202-03-61
Череповец (8202)49-02-64
Чита (3022)38-34-83
Якутск (4112)23-90-97
Ярославль (4852)69-52-93
Россия +7(495)268-04-70
Казахстан +7(7172)727-132
Киргизия +996(312)96-26-47